VFM-WA6X4/3

vav.link/vfm-wa6x4-3/

VISION

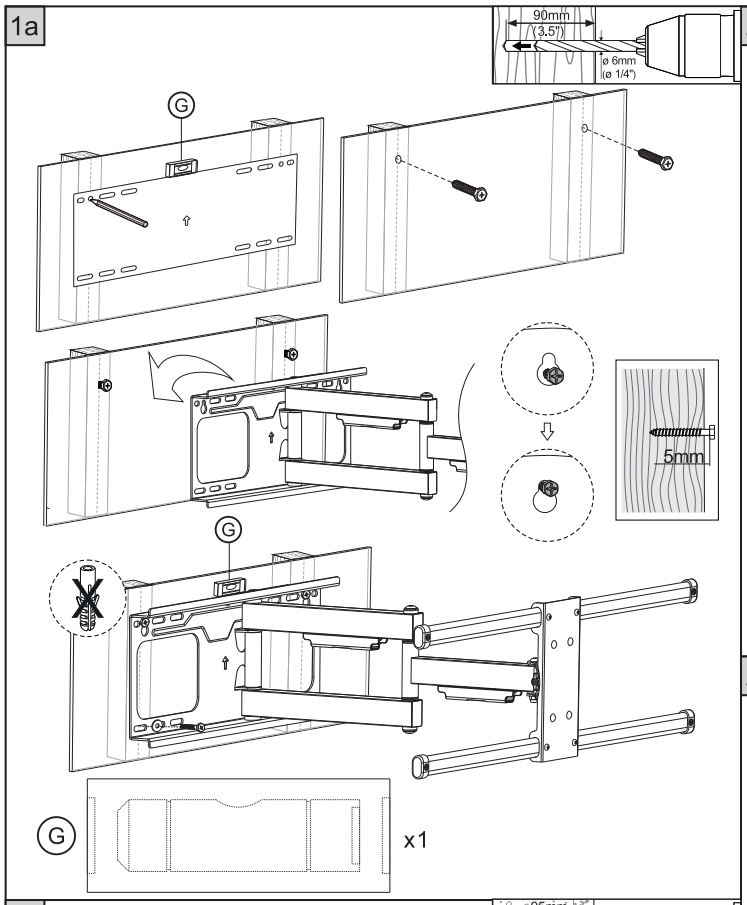

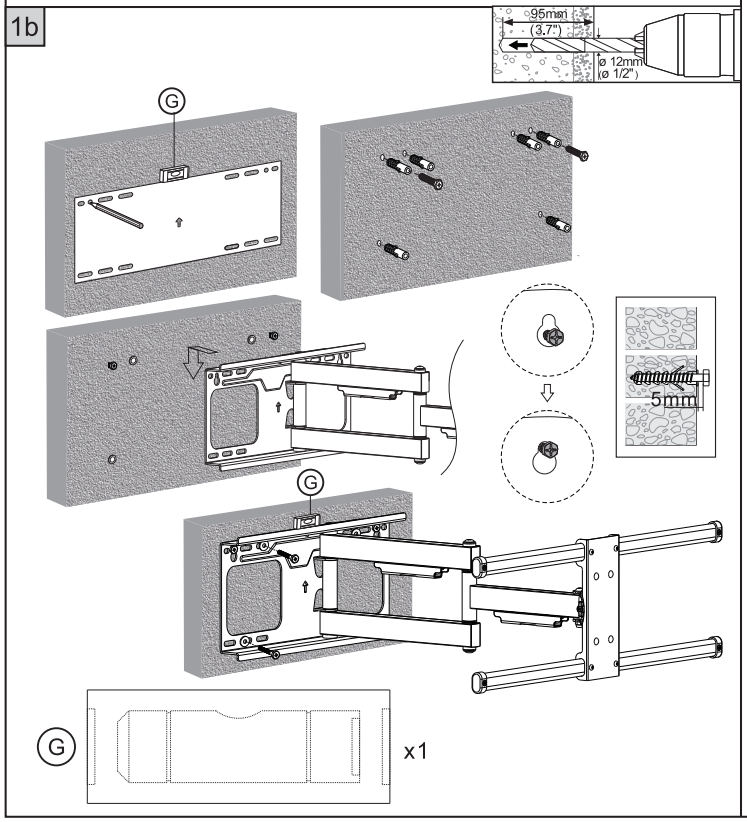

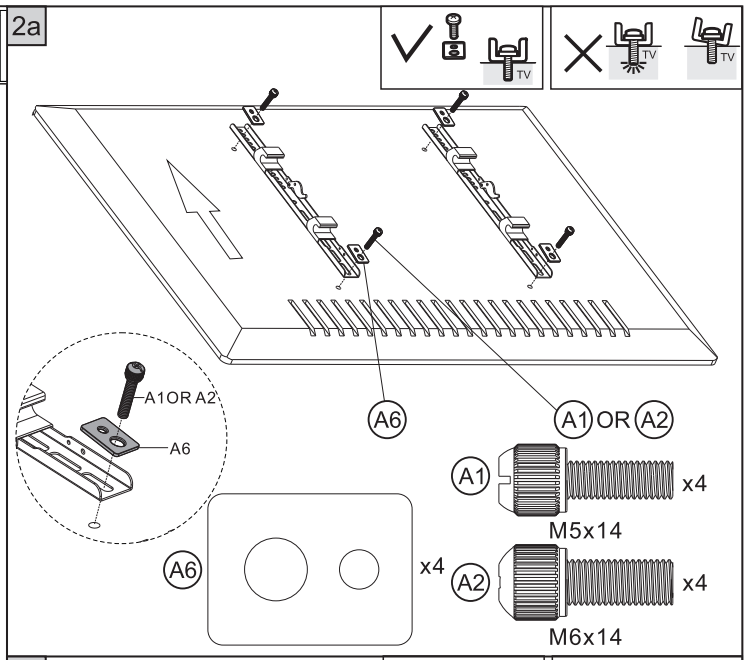

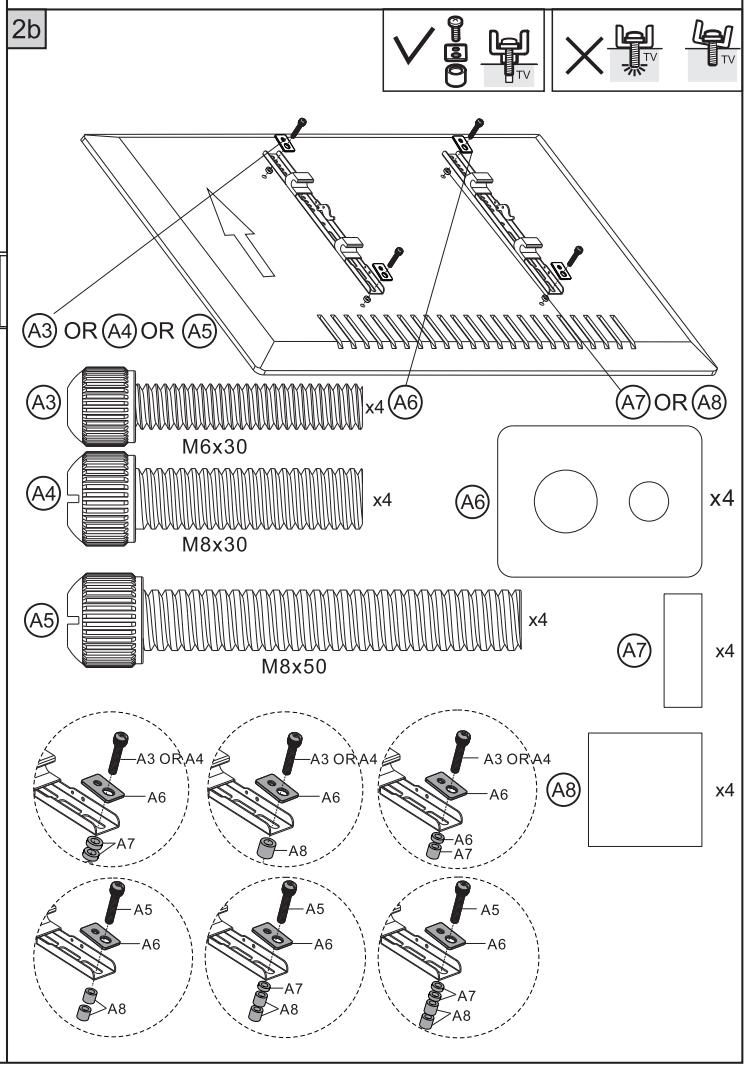

3

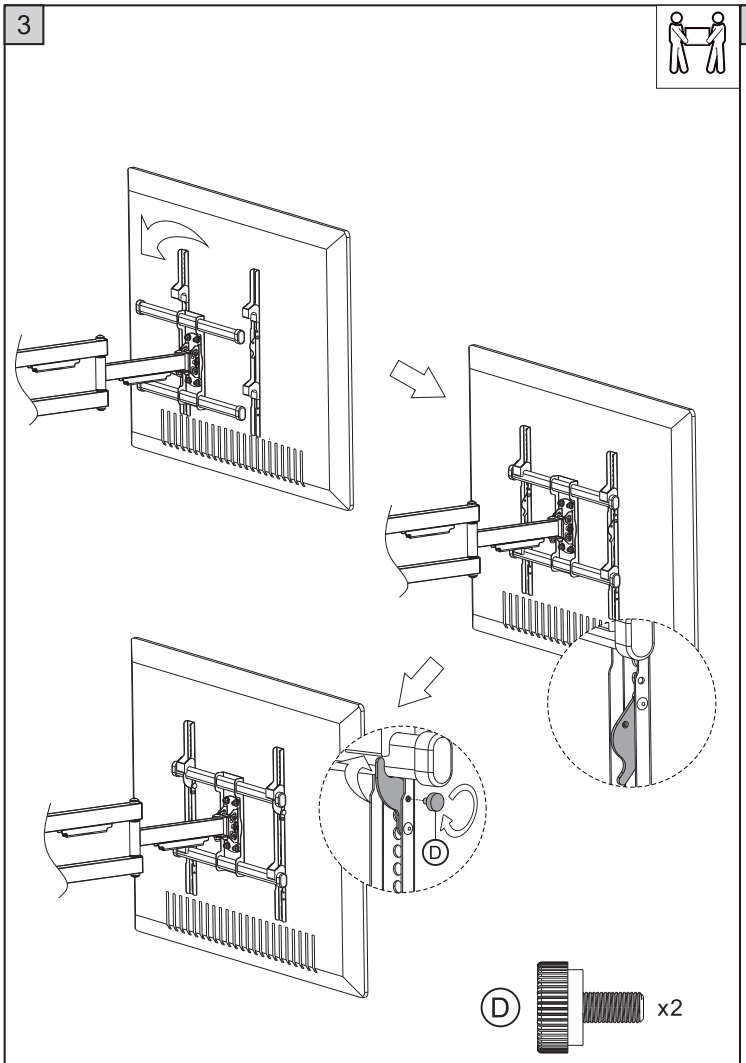

5

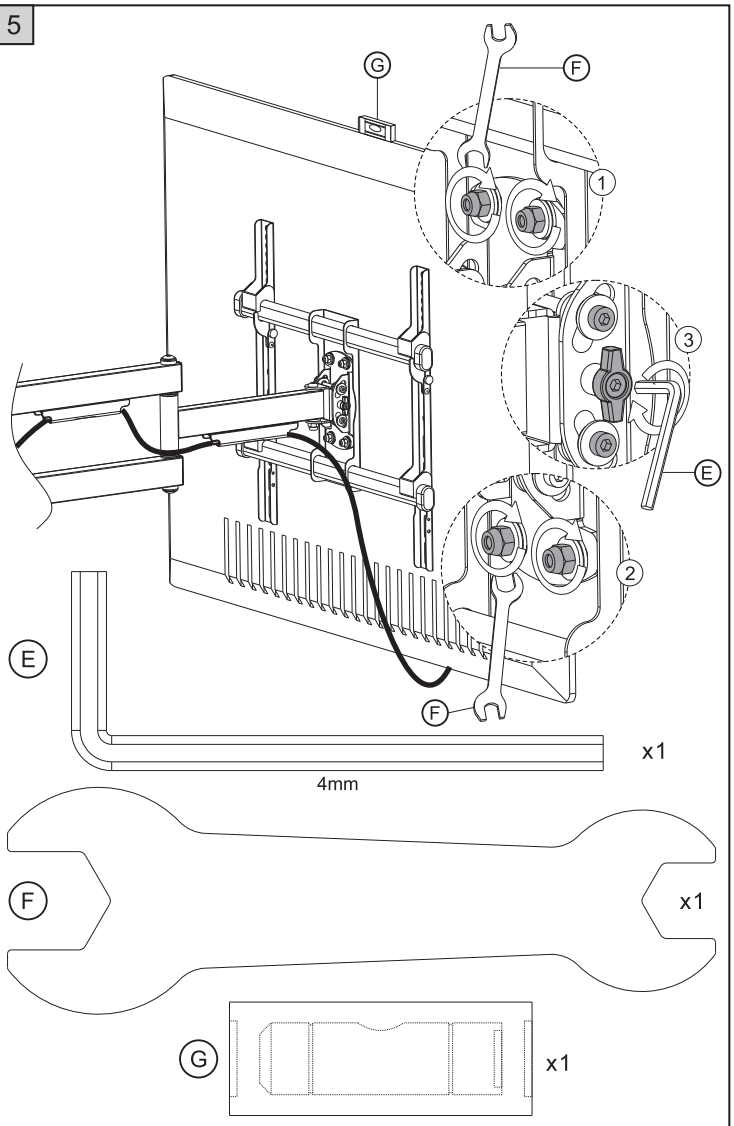

4

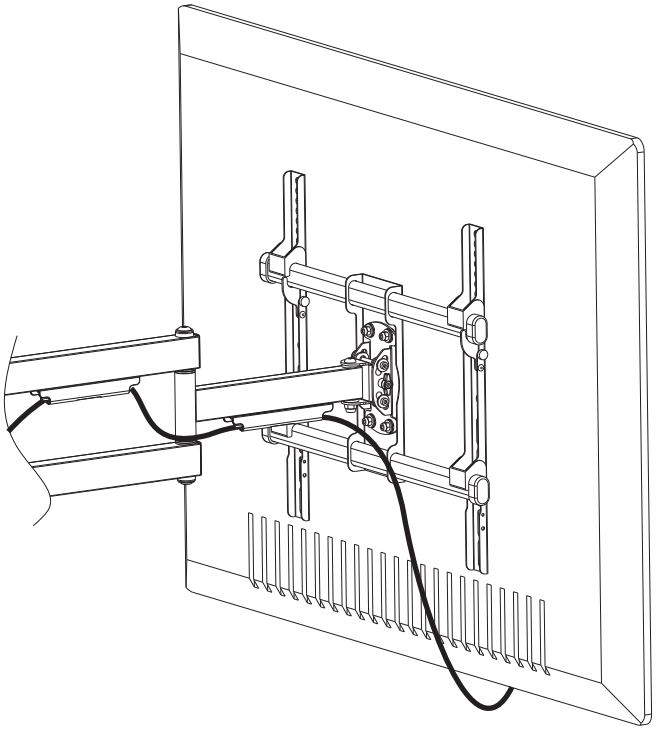
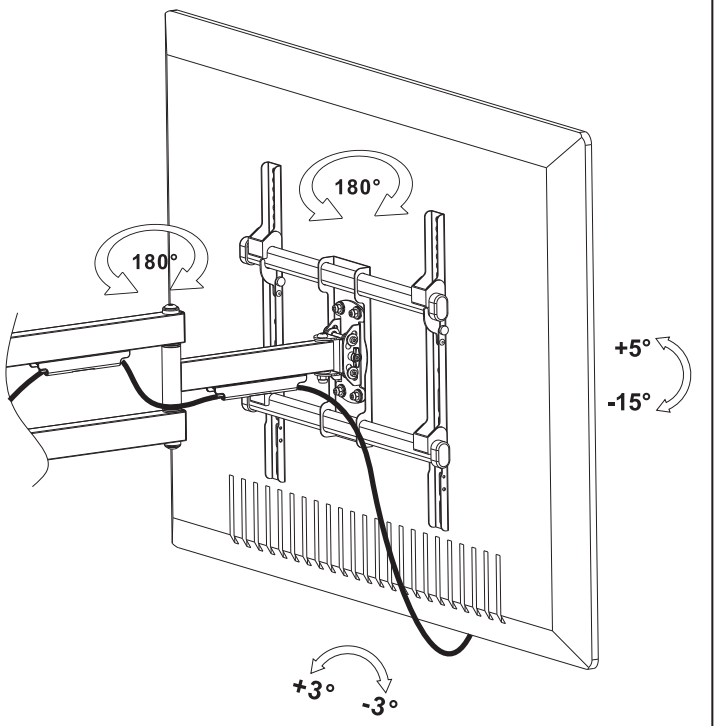
6